LEDBELYSNING

24V LED-Driver 150W 0/1-10V IP67 | Art.nr: 600398

Model	24V LED-driver	Konstantspenning
Inngang	Spenningsområde	100-277V AC
	AC strømtrekk	0,71A ved 220V AC
	Frekvens	50-60Hz
	PFC	>0.95 ved full last
	Effektivitet	>92% ved full last
Utgang	Spenning	24V DC PWM
	Presisjon	±0.5V
	Dimming	Ja, 0-100%. Med fasesnitt-/faseavsnitt dimmer, 0/1-10V, 10V PWM, eller potensiometer.
	Strøm	6.25A
	Effekt	150W
Beskyttelse	Kortslutning	Ja
	Overspenning	Ja, <270V AC
	Beskyttelsesgrad	IP67
	Temperaturbeskyttelse	Ja, går av. Restarter når temperatur <110°C
Omgivelse	Temperatur	-25 til 45°C
	Fuktighet	20-90%
	Lagring	-40 til +85°C og 10-95% RH
Sikkerhet og EMS	Standard	Refererer til EN-61347-1; EN-61347-2-13; EN-62493
	Motstandsspenning	I/P-O/P:3,75KV AC
	Isolasjonsstyrke	I/P-O/P:400M Ω/500 VDC/25℃/70%RH
	EMS utslipp	Korresponderer med EN55015, EN61000-3-2-(≧50% last)
Andre	Vekt	1000 gram
	Dimensjoner	220*61*39mm (L*B*H)
	PCB	94V-0
	Farge	Lysegrå
	Vedlikehold	Ingen
	Forventet levetid	50.000 timer

Obs!
Plasser driveren slik at den får tilstrekkelig kjøling.

Skisse

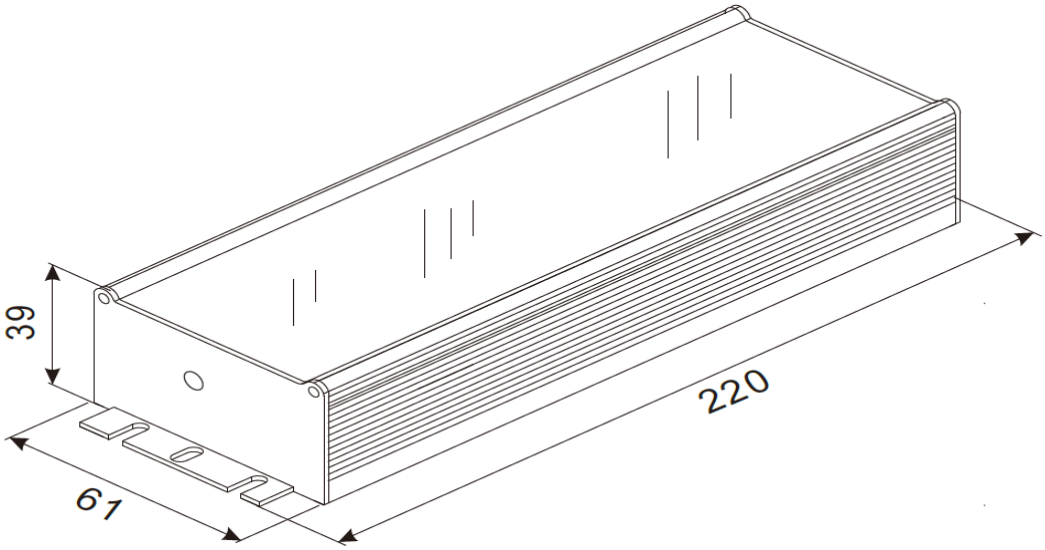
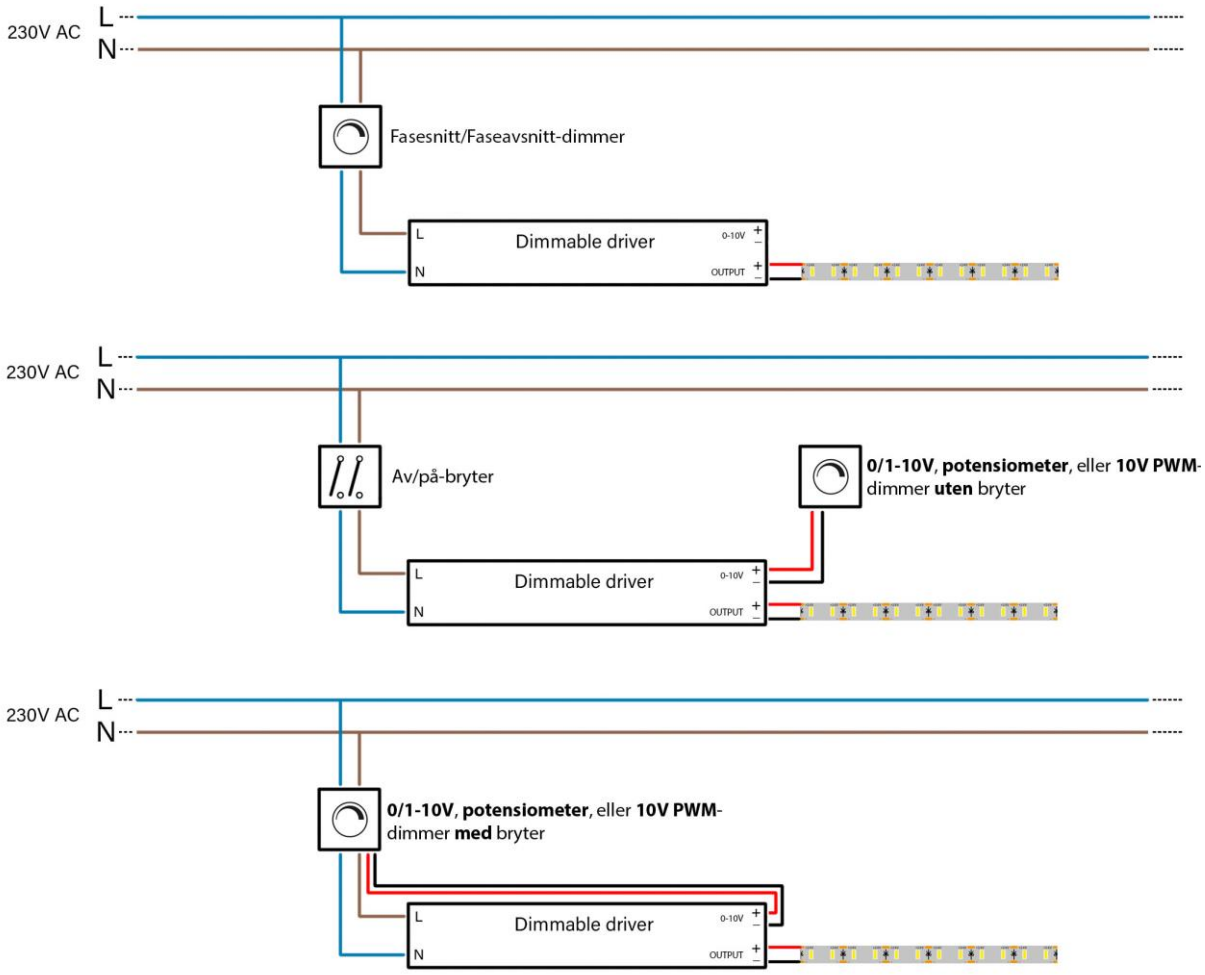
Koblingsskjema